| 部 品 No. | 名　称 | 材質・仕様 |
|---|---|---|
| ① | 本　体 | ＧＲＣ(ガラス繊維強化セメント)･ポリウレタン樹脂塗装 |

平面図

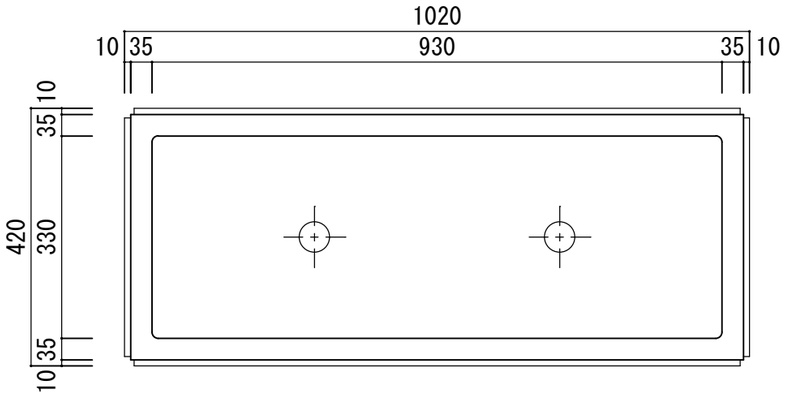


立・断面図

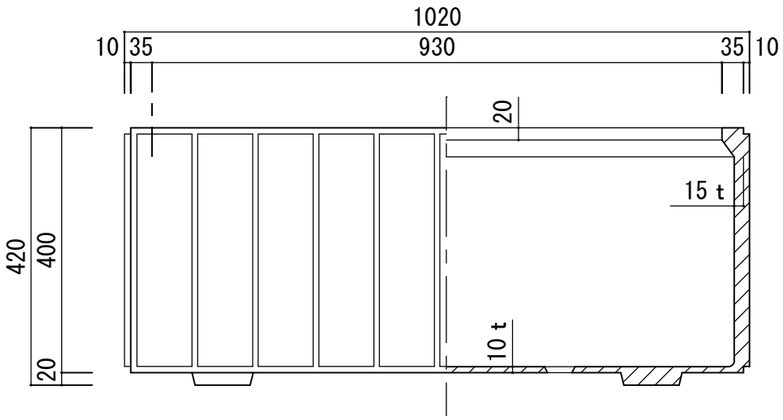


側・断面図

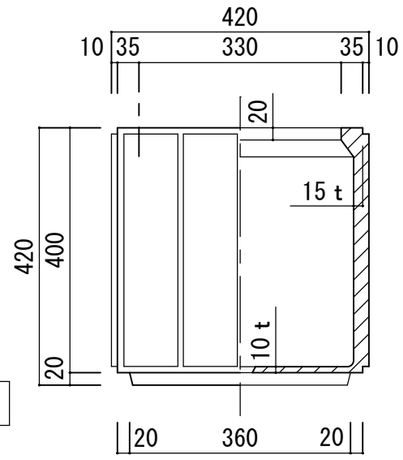


底面図

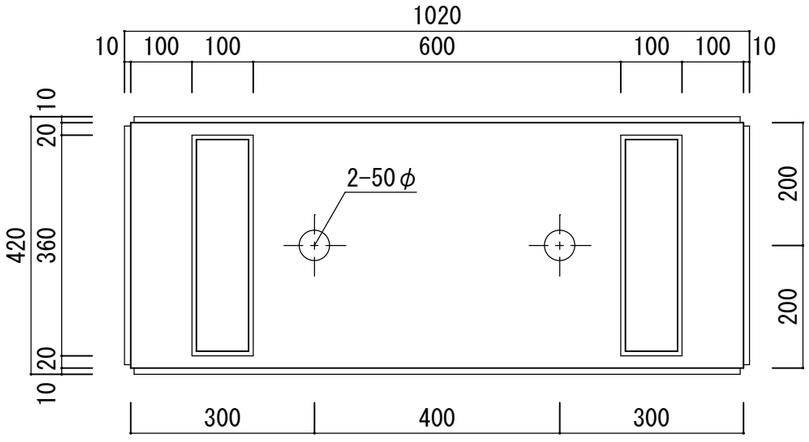


寸法誤差／±５

| 日　付 | | 担　当 | 記　事 |
|---|---|---|---|
| 1 | 2008.12.22 | | 重量変更　56ｋｇ→54ｋｇ　受注色追加 |
| 2 | 2025.6.16 | | 寸法修正 |
| 3 | yyyy.mm.dd | | |
| 4 | yyyy.mm.dd | | |
| 5 | yyyy.mm.dd | | |

| | | | | | |
|---|---|---|---|---|---|
| 品　名 | プランターダンディストライプ<br>シルキーグレー | 作成年月日 | ２０２５．６．１６ | 検　図 | |
| 品　番 | ＤＳ－１０４０Ｔ-ＳＧＲ | 縮　尺 | １／１０ | | |
| 重量・容量 | ５４ｋｇ　・　１４０リットル | | 株式会社 トーシンコーポレーション | | |